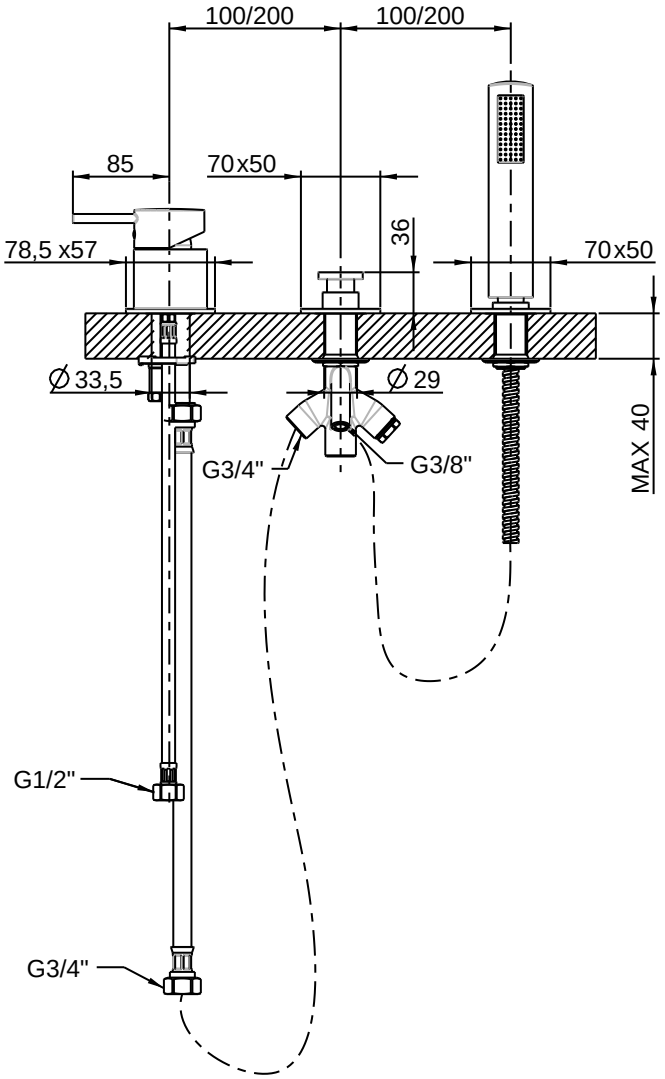

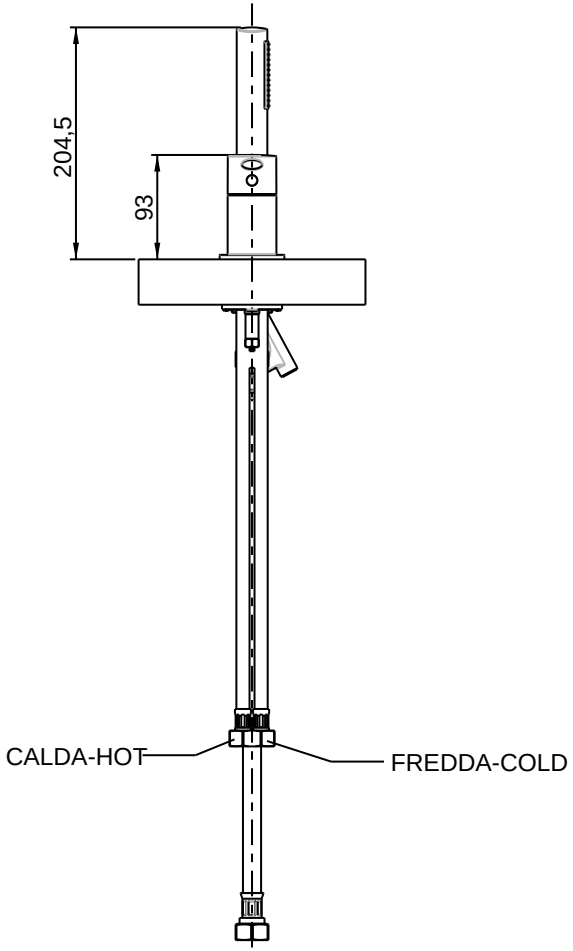

RUBINETTERIE

F.lli Frattini

Denominazione:	BATTERIA PER BORDO VASCA SENZA BOCCA CON DEVIATORE E DOCCIA ESTR. SERIE BRERA
Art.N°: 59028	Scala: 3:20